GLOBO
LIGHTING

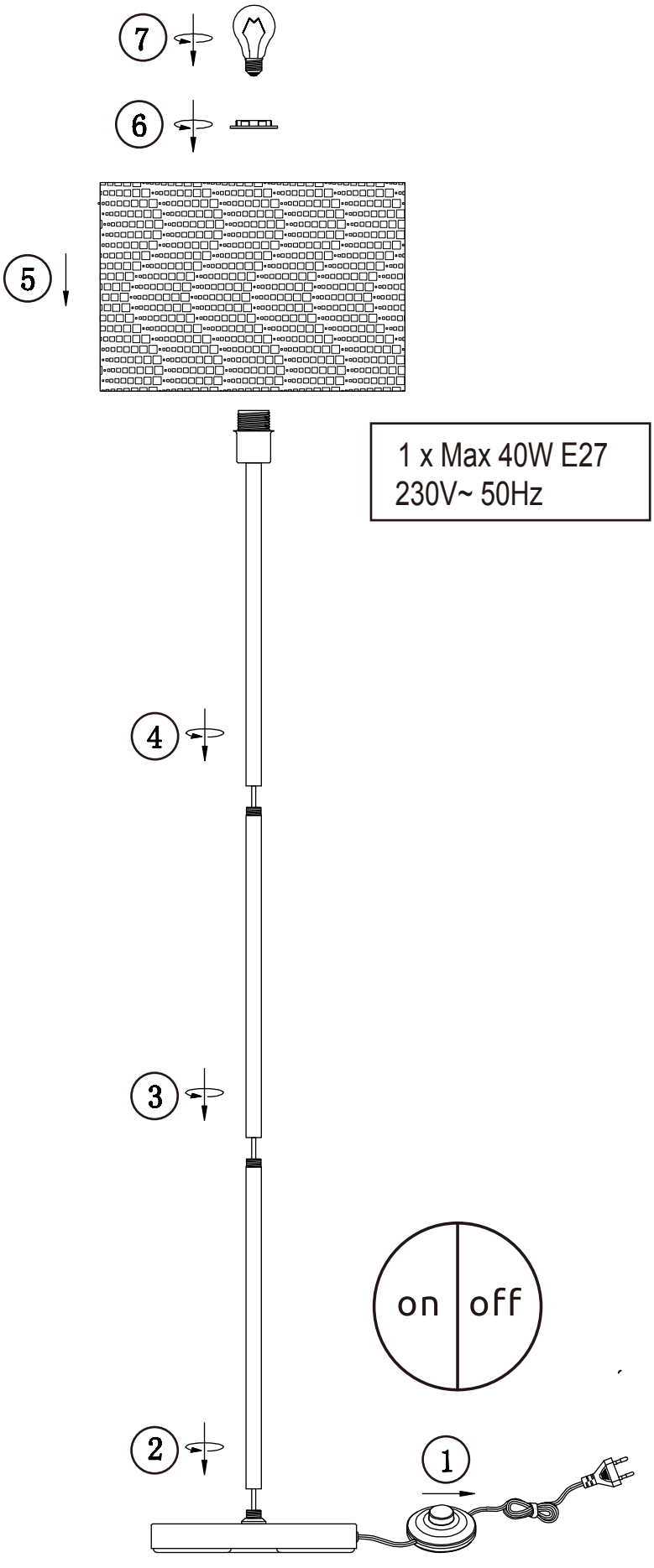

16074S

GLOBO Handels GmbH
Gewerbestrasse 3
A-9184 Sankt Peter
Austria
www.globo-lighting.com
office@globo-lighting.com

DE:

TYP Y: Zur Vermeidung von Gefährdungen darf eine beschädigte äußere flexible Leitung dieser Leuchte ausschließlich vom Hersteller, seinem Servicevertreter oder einer vergleichbaren Fachkraft ausgetauscht werden.

EN:

TYPE Y: If the external flexible cable or cord of this luminaire is damaged, it shall be exclusively replaced by the manufacturer or his service agent or a similar qualified person in order to avoid a hazard.

POR:

TIPO Y: Para evitar perigos, um fio flexível exterior danificado deste candeeiro apenas pode ser substituído pelo fabricante, pelo seu representante de assistência técnica ou por um técnico especializado equivalente.

UA:

ТИП Y: Для уникнення небезпеки заміна пошкодженого зовнішнього гнучкого кабелю цього світильника повинна виконуватися лише виробником, представником служби обслуговування чи іншим фахівцем.

LT:

Y TIPAS: Kad būtų išvengta pavojų, šio šviestuvo pažeistą išorinį lankstų laidą gali keisti tik gamintojas, jo techninės priežiūros atstovas arba panašus specialistas.

ELL:

ΤΥΠΟΣ Y: Για αποφυγή κινδύνων επιτρέπεται ένας φθαρμένος, εξωτερικός εύκαμπτος αγωγός αυτού του φωτιστικού να αντικαθίσταται αποκλειστικά από τον κατασκευαστή, τον αντιπρόσωπο σέρβις του ή έναν παρόμοιο τεχνίτη.

FRA:

TYPE Y : pour éviter toute mise en danger, si le câble extérieur de cette lampe est endommagé, il ne peut être remplacé que par le fabricant, son représentant en service après-vente ou du personnel qualifié.

DNK:

TYPE Y: For at undgå farer må en beskadiget udvendig ledning hos denne lampe udelukkende udskiftes af producenten, en serviceforhandler eller en lignende faguddannet person.

EST:

TÜÜP Y: Ohu vältimiseks tohib selle valgusti kahjustada saanud välist painduvat juhet vahetada vaid tootja või tema teenindus, või samaväärne spetsialist.

FIN:

TYP Y: Vaarojen välttämiseksi ainoastaan valmistaja tai valmistajan valtuuttama huoltoliike tai vastaava ammattihenkilö saa vaihtaa tämän valaisimen vaurioituneen taipuisan ulkokaapelin.

LVA:

TIPS Y: Lai izvairītos no bīstamības, lampas ārējā mīkstā vada maiņu drīkst veikt tikai ražotājs, tā servisu pārstāvji vai citi atbilstoši speciālisti.

SWE:

TYP Y: För att undvika risker får skadade yttre flexibla ledningar på denna lampa endast bytas ut av tillverkaren, en servicerepresentant eller en liknande fackman.

ISL:

GERÐ Y: Af öryggisástæðum verður framleiðandinn, þjónustuaðili á hans vegum eða sambærilegur fagaðili að sjá um að skipta um ytri sveigjanlegu leiðslu ljóssins ef hún hefur skemmst.

BIH:

TIP Y: Da bi se izbjegla opasnost, oštećeni vanjski fleksibilni provodnik ove svjetiljke smije da zamijeni samo proizvođač, njegov serviser ili stručnjak u tom rangu

TUR:

TYP Y: Tehlikeleri önlemek için bu aydınlatmanın hasar görmüş esnek dış kablosu sadece üreticisi, onun servis temsilcisi veya benzer bir uzman tarafından değiştirilebilir.

NOR:

TYP Y: For å unngå fare, får en skadet ytre fleksibel ledning til denne lampen byttes kun av produsent eller autorisert servicepersonale.

HR + BiH :

TIP Y: Zbog opasnosti od ozljeda, oštećeni vanjski fleksibilni kabel na ovoj svjetiljci smije se zamjeniti isključivo od strane proizvođača , ovlaštenog servisera ili odgovarajuće stručne osobe .

SVN:

TiP Y: Da bi preprečili nadaljne poškodbe fleksibilnega voda je menjava možna samo s strani strokovno usposobljene oseba ali servisnega centra.

ESP:

TIPO Y: Si el cable externo flexible o el cable de esta lámpara están dañados deben reemplazarse por el fabricante, el agente o una persona cualificada para evitar cualquier contratiempo…

ITA:

TIPO Y : Nel caso di danneggiamento del cavo flessibile esterno di questo apparecchio, esso dovrà essere sostituito esclusivamente dal produttore stesso , dal suo agente autorizzato o da personale qualificato, al fine di evitare pericoli.

NL:

Type Y: Indien de buitenkabel van dit armatuur is beschadigd, dan dient deze te worden vervangen door de leverancier of een daartoe gekwalificeerd persoon/bedrijf.

SRB :

TIP Y: Ako je spoljni fleksibilni kabl ili kabl ove svetiljke oštećen, treba da bude isključivo zamenjen od strane proizvođača ili njihovog distributera ili slične kvalifikovane osobe kako bi se izbegao rizik.

SVK:

TIP Y: Keď je externý kábel svietidla poškodený, musí byť nahradený výlučne špeciálnym káblom od výrobcu alebo od servisného predajcu, alebo inou kvalifikovanou osobou, aby sa predišlo úrazu.

CZE:

TIP Y: Pokud je externí kabel svítidla poškozen, musí být nahrazen výhradně speciálním kabelem od výrobce nebo servisního prodejce nebo jinou kvalifikovanou osobou, aby se předešlo úrazu.

UKR :

ТИП Y: якщо зовнішній гнучкий кабель або шнур цього світильника пошкоджено, його необхідно замінити виключно виробником або сервісним агентом, або виключно кваліфікованим спеціалістом для уникнення небезпеки.

BGR:

Тип Y: Ако външният гъвкав кабел или шнур на това осветително тяло е увреден, той трябва да бъде подменен от производителя или негов сервизен представител или друго квалифицирано лице, за да се избегнат евентуални рискове.

RO:

TIP Y:in cazul in care cablul extern de alimentare al acestui articol/corp de iluminat este deteriorat si pentru a preveni orice fel de accidentare, el poate fi inlocuit doar de catre producator sau de o unitate de service autorizata de acesta ori de catre un personal calificat pentru o astfel de operatiune .

PL:

TYP Y: Jeśli zewnętrzny elastyczny kabel lub przewód z tej oprawy jest uszkodzony, musi zostać wymieniony na specjalny przewód dostępny wyłącznie u producenta lub sprzedawcy produktu.
Aby uniknąć porażenia i obrażeń przewód musi być wymieniony przez wykwalifikowanego pracownika posiadającego stosowne uprawnienia.

HUN:

Typ Y: Ha a külső kábel a lámpán sérült, ki kell cserélni egy speciális kábellel kizárólag a gyártó vagy a szervisz szolgáltató eladótól vagy más szakember kell hogy cserélje ki, sérülések elkerülése érdekében.

RUS

ТИП Y: В случае повреждения гибкого шнура светильника он подлежит замене на аналогичный от того же производителя, доступный у официального дилера или аналог приобретенный у специального дилера во избежание опасности