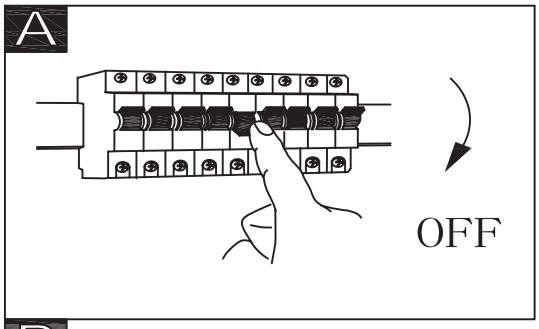

GLOBO
LIGHTING
www.globo-lighting.com

54020H
54026H

B

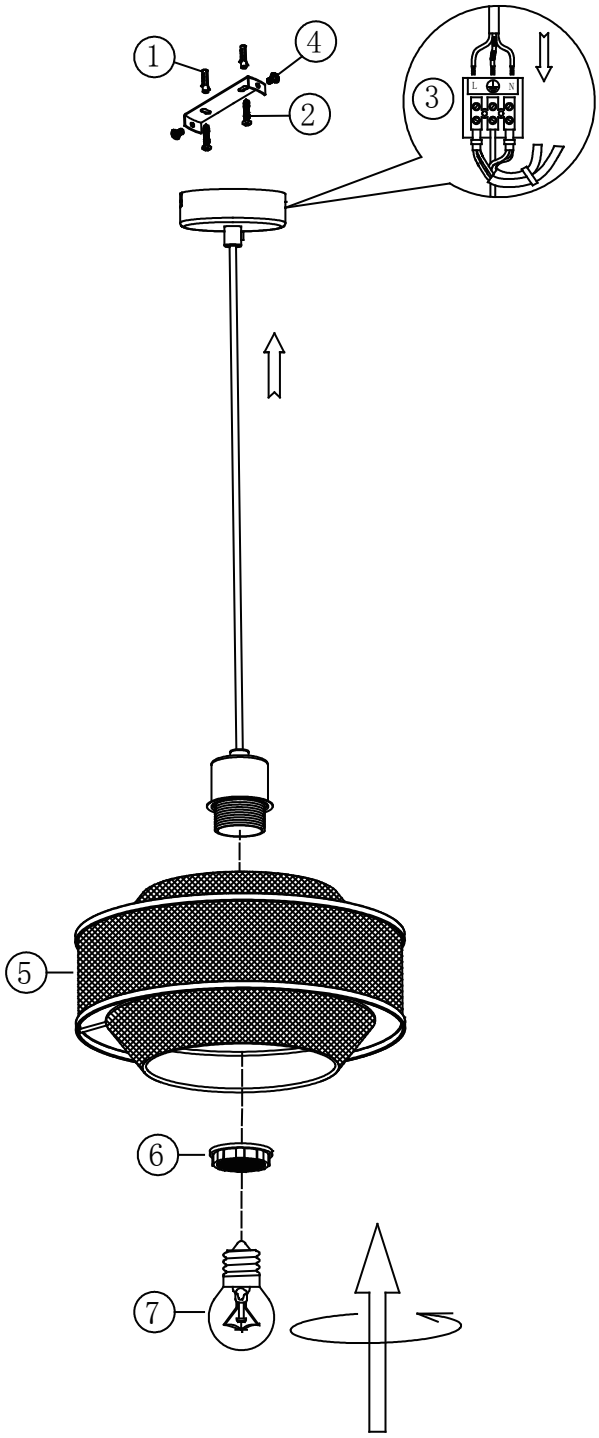

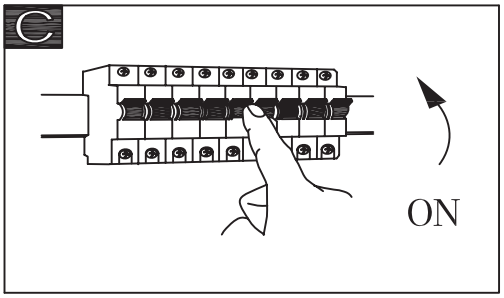

GLOBO Handels GmbH
Gewerbestrasse 3
A-9184 Sankt Peter