DE:
- Die notwendigen Schrauben für die Befestigung des Möbelstücks an der Wand, je nach Art der Wand, werden nicht mitgeliefert.
- Passen Sie das Befestigungsmaterial an die Art Ihrer Wand an. Ziehen Sie im Zweifelsfall eine Fachkraft zu Rate.
- Um das Erstickungsrisiko zu verringern, müssen die flexiblen Leitungen, die mit diesem Leuchten verbunden sind, effektiv an der Wand befestigt werden, falls die Leitungen innerhalb der Reichweite der Arme liegen.
- Die Betriebsspannung dieses Produkts beträgt Gleichstrom 5-12V. Verbinden Sie es nicht mit Spannungen außerhalb dieses Bereichs (z.B. Wechselstrom 220V).

Verbinden Sie niemals zwei Ausgangsdrähte direkt, um Kurzschlüsse zu vermeiden.



Fernbedienungsfunktionen

Stromversorgung: Ein (roter Knopf) / Aus (schwarzer Knopf)
Helligkeitsanpassung: Helligkeit + / Helligkeit —
Geschwindigkeitsregelung: SPEED+ / SPEED—
Modusumschaltung: Der MODE-Knopf schaltet zwischen Beleuchtungsmodi um.
Dynamische Effekte-Kurzschluss: Drei farblich markierte Schaltknöpfe (Weiß, Gelb, Orange) wechseln die dynamischen Effekte.
Timer-Einstellungen: 30 Min., 1 Stunde, 2 Stunden, 3 Stunden, 4 Stunden
Timer abbrechen: Drücken Sie die „ Taste

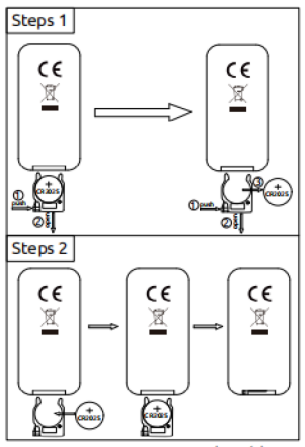

Battery: 1*CR2025(excl.)

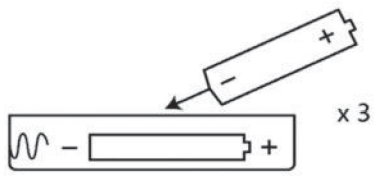

Dieses Produkt funktioniert mit drei LR6-Batterie (AA), die nicht im Lieferumfang enthalten sind. Unterschiedliche Arten von Batterien oder neue und gebrauchte Batterien dürfen nicht gemischt werden. Achten Sie beim Einlegen der Batterien auf die richtige Polung. Entladene Batterien sind aus dem Produkt zu entfernen. Batterien sind auf sichere Weise zu entsorgen. Entsorgen Sie Batterien nur in bestimmten Sammelbehältern (kontaktieren Sie Ihren Handler für weitere Informationen), um die Umwelt zu schonen. Anschlüsse dürfen nicht kurzgeschlossen werden. Vermeiden Sie den Kontakt von Batteriesäure mit Haut, Augen und Schleimhäuten. Bei Kontakt die betroffenen Stellen sofort mit reichlich Wasser reinigen und einen Arzt aufsuchen. WARNUNG - Nicht wiederaufladbare Batterien dürfen nicht aufgeladen werden. ACHTUNG: Entsorgen Sie verbrauchte Batterien oder Akkus sofort. Bewahren Sie neue und gebrauchte Batterien oder Akkus außerhalb der Reichweite von Kindern auf. Sollten Batterien oder Akkus verschluckt worden sein oder sich in irgendeinem Körperteil befinden 112 (Notruf). Nehmen Sie keine Nahrung oder Getränke zu sich und versuchen Sie nicht, Erbrechen herbeizuführen.
Nehmen Sie den Gegenstand mit, in dem sich die Batterie befand, damit der Arzt den Batterietyp genau bestimmen kann.

EN:

- The screws required for the wall/furniture junction, which depend on the type of wall, are not supplied.
- Ensure that the hardware is suited to your substrate. If in doubt, consult a specialist.
- To reduce the risk of strangulation, the flexible wiring connected to this luminaire shall be effectively fixed to the wall if the wiring is within arm's reach.
- The working voltage of this product is DC 5–12V. Do not connect to voltage outside this range (e.g., AC220V).
- Never connect two output wires directly to avoid short circuits.

Remote Control Functions



Power: ON (Red Button) / OFF (Black Button)
Brightness Adjustment: Brightness + / Brightness –
Speed Adjustment: SPEED+ / SPEED–
Mode Switch: MODE button cycles through lighting modes
Dynamic Effects Shortcut: Three colored buttons (White, Yellow, Orange) switch dynamic effects
Timer Settings: 30min, 1h, 2h, 3h, 4h
Cancel Timer: Press "C" button

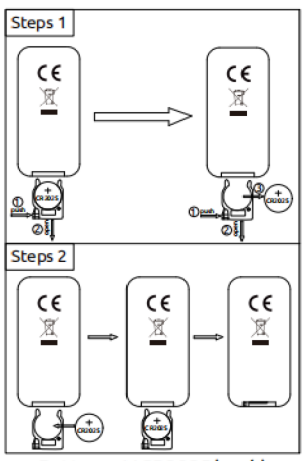

Battery: 1*CR2025(excl.)

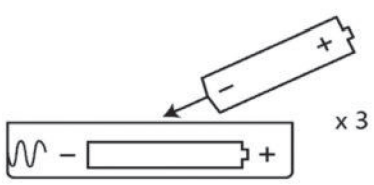

This product works with 3 LR6 (AA) battery not induded.Diferent types of batteries or new and used bateries are not to be mixed, Batteries are to be inserted with the corredpolarity. Exhausted batteries are to be removed from the product, Batteries shall be disposed of in a safe way. Onlydispose of batteries in specific collecion containers (contact your retailer for more information) in order to protect theenvironment, The terminals of a battery or an accumulator must not be short-airauited. In the event of a batery oraccumulator leak, avoid contact of the liquid with your skin or eyes. Iin case of contact, rinse immediately with plenty oidean water and consult a doctor, WARNING - NON-rechargeable bateries are not to be recharged, CAUTION: Disposeof used batteries or accumulators immediately. Keep new and used batteries or acumulators out of the reach olchildren. If batteries or accumulators may have been ingested or placed inside any part of the body, immediately contac112 (Emergency service). Do not give food or drink or ty to induce vomiting. Take the object the battery was in to helpthe doctor accurately identify the type of battery.