

B152585

3XAA battery excl.

GLOBO Handels GmbH
Gewerbestrasses 3
A-9184 Sankt Peter
AUSTRIA
http://www.globo-lighting.com/moebel/
office@bhp-austria.com





B152585

1

3 × AA Batterien, 1,5 V
Gesamtspannung: 4,5 V DC
Schutzklasse III

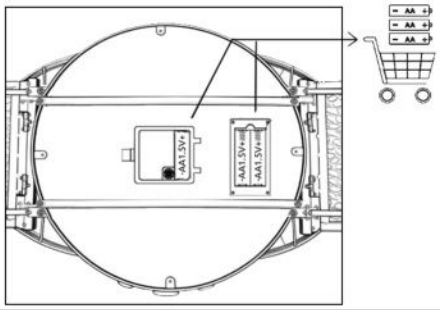

3

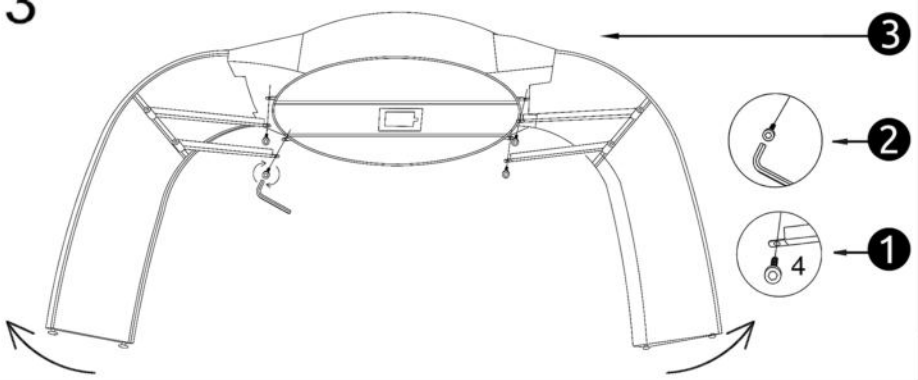

2

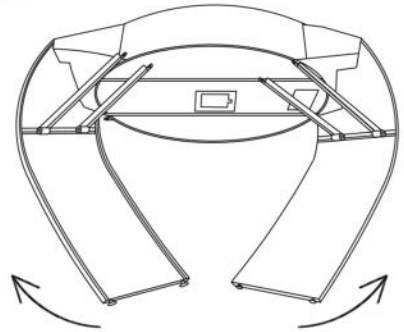

4

3 X 1.5V AA Batteries excl.

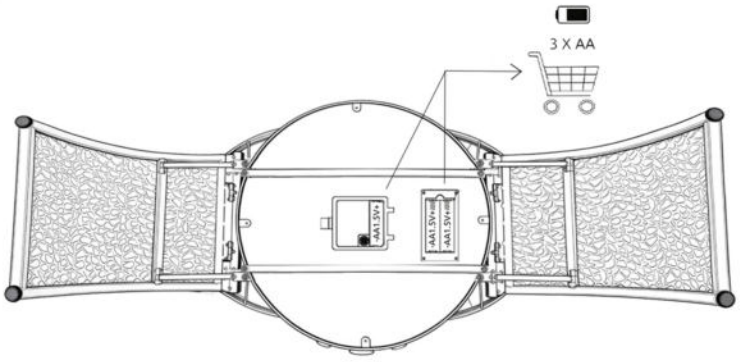

WEEE-Registrierungsnummer und Kontaktdaten:
Unter der WEEE-Registrierungsnummer DE 84932102 sind wir bei
Stiftung EAR registriert
Stiftung EAR
Norostpark 72
D-90411 Nürnberg
als Händler und Inverkehrbringer von Elektro- und Elektronikgeräten registriert.
GLOBO Handels GmbH
Gewerbestrasse 3
A-9184 Sankt Peter
AUSTRIA

Hinweis: Umweltschutz und Entsorgung

Der Verbraucher ist gesetzlich dazu verpflichtet, elektronische Geräte, Lampen und Batterien am Ende ihrer Lebensdauer ordnungsgemäß zu entsorgen. An den öffentlichen Sammelstellen oder bei Händlern können diese unentgeltlich zurückgegeben werden.
Die Löschung der Personenbezogenen Daten liegt in der Eigenverantwortung des Verbrauchers.
Leuchtmittel und Batterien, welche gefahrlos entnommen werden können und nicht fest verbaut sind, müssen zur separaten Entsorgung vorab entnommen werden. Das Landesrecht regelt die Details der rechtskonformen Entsorgung.
Die Kennzeichnung mit der durchgestrichenen Mülltonne markiert Elektrogeräte und Batterien, die nach ihrer Lebensdauer auf keinen Fall im Hausmüll entsorgt werden dürfen.
Unter der Mülltonne angebrachte Symbole, kennzeichnen evtl. enthaltene Inhaltsstoffe (Blei = Pb, Quecksilber = Hg, Cadmium = Cd).
Diese Trennung ist nötig, da Batterien und Elektrogeräte sowohl wertvolle Ressourcen sind als auch für den Menschen und seine Umwelt schädliche Stoffe enthalten. Durch Verwertung, Sammlung und Wiederverwendung der hierfür geeigneten Batterien und Elektrogeräte tragen Sie zum Erhalt und Schutz der Umwelt und der menschlichen Gesundheit bei.