bhp

B992656

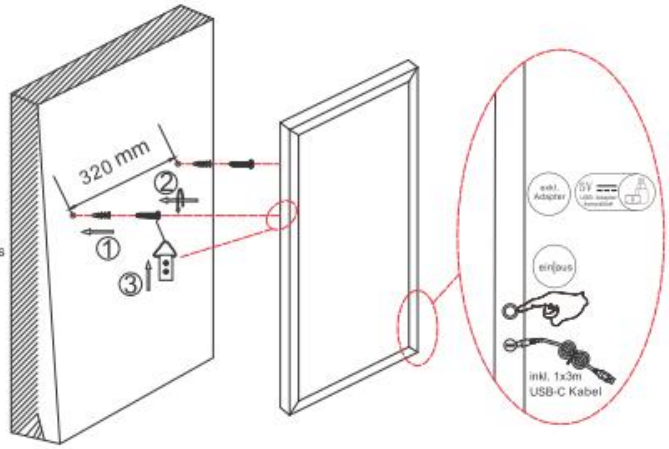

Die notwendigen Schrauben für die Befestigung des Möbelstücks an der Wand, je nach Art der Wand, werden nicht mitgeliefert. Passen Sie das Befestigungsmaterial an die Art Ihrer Wand an. Ziehen Sie im Zweifelsfall eine Fachkraft zurate.

The screws required for the wall/furniture junction, which depend on the type of wall, are not supplied. Ensure that the hardware is suited to your substrate. If in doubt, consult a specialist.



5V⎓ 5W LED

1x3.7V 1200mAh 4.44 Wh Li-ion

GLOBO Handels GmbH
Gewerbestrasse 3
A-9184 Sankt Peter
AUSTRIA
office@bhp-austria.com
http://www.globo-lighting.com/moebel/

DE: Dieses Produkt enthält eine Lichtquelle der Energieeffizienzklasse F.
Während des Herstellungsprozesses wurde die Lichtquelle in einer anspruchsvollen Produktionsumgebung mit speziellen Industriewerkzeugen am Beleuchtungsprodukt befestigt, um die Sicherheit des Benutzers und die Einhaltung der Sicherheitsvorgaben zu gewährleisten.
Die Lichtquelle ist nicht austauschbar, ohne das Beleuchtungsprodukt zu beschädigen und die geltenden Sicherheitsvorgaben zu verletzen.
Dieses Produkt ist für Dekorationszwecke bestimmt. Es ist kein Spielzeug.
Achtung: Bitte außerhalb der Reichweite von Kindern aufbewahren. Erstickungsgefahr durch kleinteile.
WARNUNG: Nicht ins Wasser oder andere Flüssigkeiten eintauchen.
Dies ist kein Spielzeug und es ist nicht für Personen unter 14-jährigem Alter bestimmt.
Versorgung durch ein Steuergerät mit SELV-Ausgang (Sicherheitskleinspannung)
Die Lichtquelle dieser Leuchte ist nicht austauschbar; erreicht die Lichtquelle das Ende ihrer Lebensdauer, so ist die gesamte Leuchte zu ersetzen.



Nicht austauschbare Lichtquelle

EN: This product contains a light source of energy efficiency class F
During the manufacturing process, the light source has been fixed to the lighting product in a demanding production environment, with dedicated industrial tools, to ensure the user's safety and the compliance to safety requirements.
The light source is non-replaceable without altering the lighting product and the current safety rules.
This product is for decoration use. It is not a toy.
Warning: Please keep out of reach of children. Danger of suffocation due to small pieces.
Warning: Do not immerse in water or any other liquid.
This is not a toy and it is not intended to be played with by persons of less than 14 years old.
Supply by control gear with SELV (safety extra-low voltage) output.
The light source of this luminaire is not replaceable; when the light source reaches its end of life the whole luminaire shall be replaced.



Non-replaceable light source

AKKU DATA
IMR18650 Li-ion RECHARGEABLE
Manufacturer: Xinxiang Hongli Supply Source Technology Co.,Ltd.
Address: West section of Xinglong Road,Xinxiang Economic Development Zone
Xinxiang County,Xinxiang City,Henan Province
Model: IMR18650 3.7V 1200mAh 4.44 Wh
SAFETY INSTRUCTIONS

